MC100-1

■ 軌陸両用10t貨物車

特　長　**最大級の軌陸両用貨物車**

- 軌陸両用貨物車では最大級の積載量。
- 長尺物も積載できるロングボディ。
- 万一に備え非常用エンジンユニットを搭載し、主エンジンが故障しても走行が可能。
- 標準軌(1,435㎜)狭軌(1,067㎜)に対応。　※その他軌間にも変更可能
- 全車バックモニター搭載。

■　施工例

■ 主要諸元表

項 目	MC100-1
仕 様	
ベ ー ス 車 両	いすゞ PJ-CYZ51Q6
ボ デ ィ 仕 様	平ボディ
車 両 重 量 (kg)	14740
最 大 積 載 量 (kg)	7100
車 両 総 重 量 (kg)	21950
乗 車 定 員 (名)	2
燃 料 タ ン ク (L)	200
寸 法	
全 長 (mm)	9980
全 幅 (mm)	2490
全 高 (通 常 時) (mm)	2829
全 高 (軌 道 上 時) (mm)	3075
ホ イ ー ル ベ ー ス (mm)	5150
ト レ ッ ド (前) (mm)	2065
ト レ ッ ド (後) (mm)	1850
最 低 地 上 高 (mm)	280
荷 台 内 寸 長 さ (mm)	6880
荷 台 内 寸 幅 (mm)	2390
荷 台 内 寸 高 さ (mm)	400
床 面 地 上 高 (mm)	1370
最 小 回 転 半 径 (mm)	7800
軌 道 走 行 性 能	
最 高 速 度 (km/h)	1速時 15km/h　2速時 30km/h
発進可能最大勾配	35/1000
カウンターバランス制動距離 (m)	晴天時 18m　雨天時 25m
ブレーキ制動距離 (m)	晴天時 10m　雨天時 14m

■ 主要装備

項 目	MC100-1
エ ン ジ ン	
名 称	いすゞ 6WF1
形 式	4サイクル 水冷直列 直接噴射式 インタークーラーターボ
総 排 気 量 (cc)	14250
最 高 出 力 (PS/rpm)	365/1750
最 大 ト ル ク (kg·m/rpm)	178/1400
油 圧 装 置	
油圧ポンプ形式・数	3連ギアポンプ
油圧ポンプ吐出量 (L/min)	154.3×2+120
最 大 セ ッ ト 圧 (kgf/cm²)	210
作動油タンク容量 (L)	350
操 作 方 法	電磁弁
軌 道 走 行 装 備	
車 輪	径460mm 幅125mm 車輪内面距離990mm(狭軌)1360mm(標準軌) 4輪絶縁車輪
車 軸	2軸(径100mm) 車軸間4570mm
動 力 源	カウンターバランス弁付油圧式モーター (出力144kW トルク2296N·m)
駆 動	各軸チェイン駆動方式
ブ レ ー キ	各軸油圧式ディスクブレーキ (制動トルク: 0.87t·m)+各軸カウンターバランス弁 駐車ブレーキ·逸走防止機構付
軌道内安全装置	
非 常 用 エ ン ジ ン	空冷4サイクル単気筒ディーゼルエンジン (406cc 10ps)
そ の 他 安 全 装 置	駆動力解除クラッチ、油圧モーターフリーバルブ、 ブレーキ解除バルブ 電磁手動両用操作弁、前照灯、後照灯、回転灯、 連結穴、連結棒、バックモニター
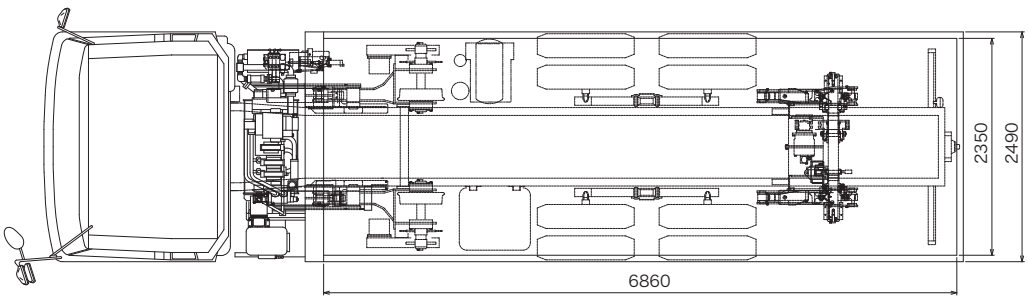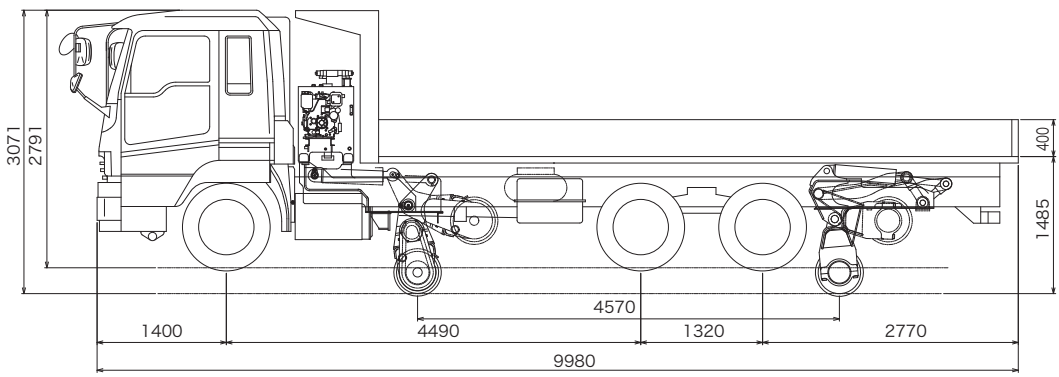
■ 主要寸法図