MD040-2

■ 軌陸両用4tダンプトラック

特　長　バラスト散布に最適な軌陸両用ダンプトラック

- バラスト散布に最適なボディ寸法。
- バラスト運搬･散布に最適な3方向開ダンプを搭載。
- 標準軌(1,435㎜)狭軌(1,067㎜)に対応。

※その他軌間にも変更可能

■　施工例

■ 主要諸元表

項 目	MD040-2
仕 様	
ベ ー ス 車 両	いすゞ U-FRR32DBD
ボ デ ィ 仕 様	角底3方向開ダンプ
車 両 重 量 (kg)	6050
最 大 積 載 量 (kg)	1800
車 両 総 重 量 (kg)	7960
乗 車 定 員 (名)	2
燃 料 タ ン ク (L)	100
寸 法	
全 長 (mm)	5830
全 幅 (mm)	2190
全 高 (通 常 時) (mm)	2570
全 高 (軌 道 上 時) (mm)	2669
全高(ダンプアップ時) (mm)	4000
ホ イ ー ル ベ ー ス (mm)	3250
ト レ ッ ド (前) (mm)	1795
ト レ ッ ド (後) (mm)	1660
最 低 地 上 高 (mm)	185
荷 台 内 寸 長 さ (mm)	3200
荷 台 内 寸 幅 (mm)	2060
荷 台 内 寸 高 さ (mm)	400
荷 台 床 面 地 上 高 (mm)	1240
最 小 回 転 半 径 (mm)	4700
軌 道 走 行 性 能	
最 高 速 度 (km/h)	1速時 15km/h 2速時 30km/h
発 進 可 能 最 大 勾 配	35/1000
カウンターバランス制動距離 (m)	晴天時 18m 雨天時 25m
ブ レ ー キ 制 動 距 離 (m)	晴天時 10m 雨天時 14m

■ 主要装備

項 目	MD040-2
エ ン ジ ン	
名 称	いすゞ 6HEI
形 式	4サイクル 水冷直列 直接噴射式
総 排 気 量 (cc)	7127
最 高 出 力 (PS/rpm)	195/2900
最 大 ト ル ク (kg·m/rpm)	51/1800
油 圧 装 置	
油圧ポンプ形式・数	2連ギアポンプ
油圧ポンプ吐出量 (L/min)	70.0×2
最 大 セ ッ ト 圧 (kgf/cm²)	210
作動油タンク容量 (L)	100
操 作 方 法	電磁弁
軌 道 走 行 装 備	
車 輪	径460mm 幅125mm 車輪内面距離990mm(狭軌)1360mm(標準軌) 4輪絶縁車輪
車 軸	2軸(径100mm) 車軸間3100mm
動 力 源	カウンターバランス弁付油圧式モーター (出力84kW トルク1530N·m)
駆 動	後軸チェイン駆動方式
ブ レ ー キ	前軸電気作動油式シューブレーキ、後軸作動油圧式ディスクブレーキ+カウンターバランス弁 駐車ブレーキ·逸走防止機構付
軌道内安全装置	
そ の 他 安 全 装 置	駆動力解除クラッチ、油圧モーターフリーバルブ、ブレーキ解除バルブ 前照灯、後照灯、回転灯、連結穴、連結棒
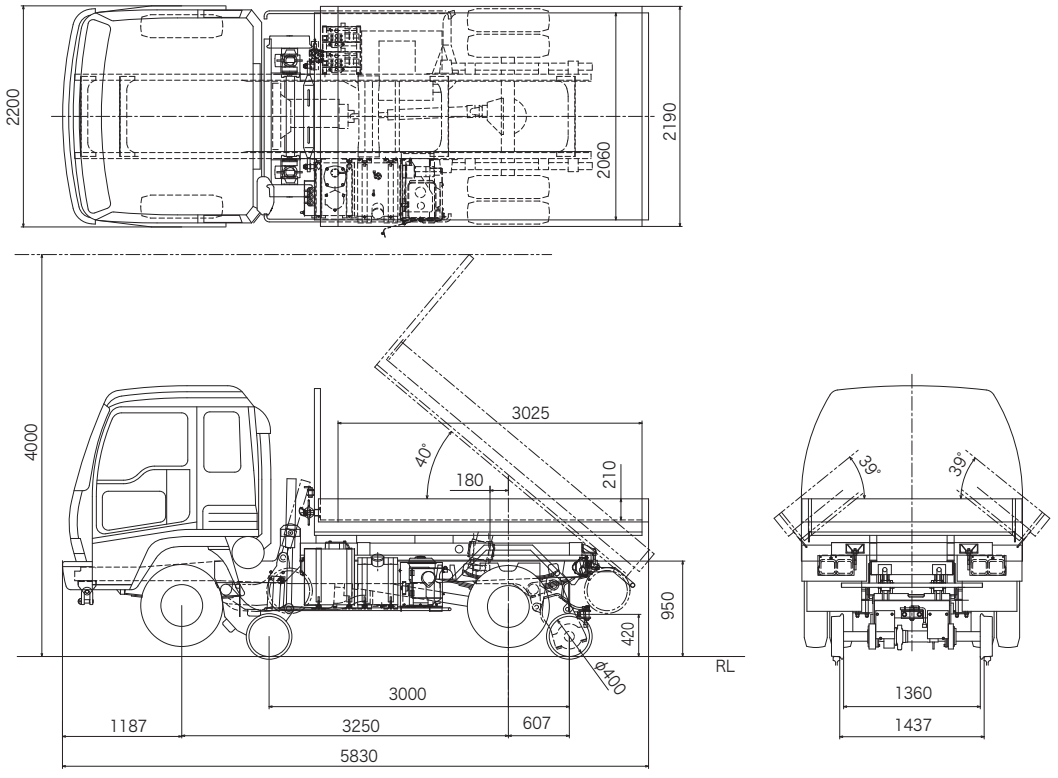
■ 主要寸法図