MPS128UU-1

■ 軌陸両用パワーショベル　ロングアーム仕様

特　長　3段伸縮式ジブを利用して高所、法面も容易に草刈・伐採

- 軌陸両用パワーショベル（ロングアーム仕様）のブーム先端に3段伸縮式ジブを取り付けているので作業半径は広く、施工基面、路肩、法面の草刈・伐採が容易、迅速に可能。
- 特殊刈刃を使用のため、雑草（芝生）から潅木（最大幹径約150mm）まで刈り取ることが可能。
- 作業床、防網の設置や安全帯の使用できない箇所を安全で効率良く作業が可能。

※その他仕様はMPS78と同様

■ 施工例

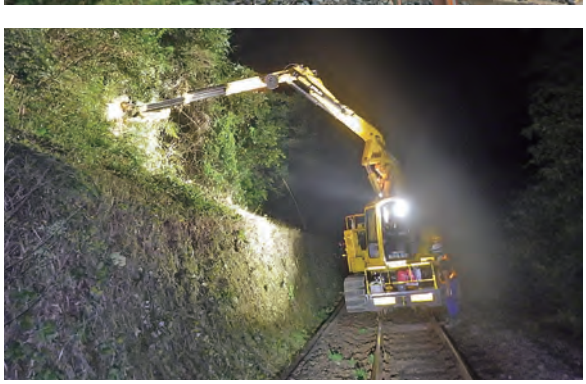

■ 主要諸元表　軌陸両用パワーショベル

項　目	MPS128UU-1
仕　様	
ベ　ー　ス　車　両	コマツ PC128UU-1
全　装　備　重　量 (kg)	16000
履　帯　種　類	ゴム一体型絶縁シュー
燃　料　タ　ン　ク (L)	200
寸　法	
全 長 (輸 送 時) (mm)	7400
全　幅 (mm)	2490
全 高 (軌 道 上 時) (mm)	2830
旋　回　半　径 (mm)	1480
ク ロ ー ラ 全 長 (mm)	3475
性　能	
バケット容量範囲 (cm³)	0
バケットオフセット量 (mm)	左1170～右1150
最 大 掘 削 深 さ (mm)	4825
最 大 掘 削 半 径 (mm)	7305
最 大 掘 削 高 さ (mm)	8240
最 大 ダ ン プ 高 さ (mm)	5890
最 小 旋 回 半 径 (mm)	1290
最　大　掘　削　力 (kN)	84
クローラー最大速度 (km/h)	低速3.2　高速4.6
登　坂　能　力 (度)	35
接　地　圧 (kgf/cm²)	1
軌道走行性能	
最　高　速　度 (km/h)	30
発 進 可 能 最 大 勾 配	30/1000
カウンターバランス制動距離 (m)	晴天時 18m　雨天時 25m
ブレーキ制動距離 (m)	晴天時 10m　雨天時 15m

■ 主要諸元表　ロータリーカッター

項　目	MGR-10
仕　様	
全 長 × 幅 × 高 (mm)	1225×825×900
刈　り　高 (mm)	75
刈　り　幅 (mm)	975
本 体 総 重 量 (kg)	300
ド ラ ム 回 転 数 (rpm)	2500
ド ラ ム 回 転 方 向	正転･逆転切替可能
ド ラ ム 回 転 方 式	油圧モーター(Vベルト掛)
油圧モーター必要油量 (ℓ/min)	65
油圧モーター最高使用油圧力 (kgf/cm²)	250
ベ　ー　ス　車　両	コマツ製 PC128UU-1

■ 作業半径揚程図

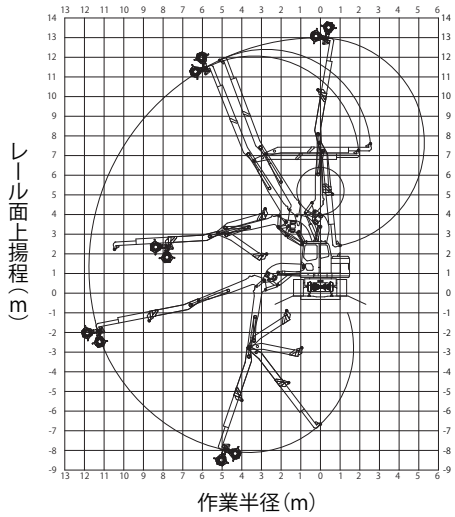

■ 主要装備

項　目	MPS128UU-1
エ ン ジ ン	
名　称	コマツ SAA4D95LE-5
形　式	水冷4サイクル、ターボチャージャー付、直接噴射式
総　排　気　量 (cc)	3261
定　格　出　力 (PS/rpm)	85/2200
油 圧 装 置	
油圧ポンプ形式・数	可変容量型アキシャルピストン式･1個+ギヤー式･1個
油圧ポンプ吐出量 (L/min)	206+34.5
最 大 セ ッ ト 圧 (kgf/cm²)	325
操 作 弁 形 式 ・ 数	10連スプール式･1個
操　作　方　法	油圧アシスト
クローラー走行モーター	可変容量型ピストン式
軌道走行装備	
車　輪	径475mm 幅125mm 車輪内面距離990mm(狭軌) 1360mm(標準軌) 4輪絶縁車輪
車　軸	2軸(径100mm)各1軸通し駆動方式　車軸間3815mm
動　力　源	カウンターバランス弁付油圧式モーター (出力48kW トルク765N･m) 2基
駆　動	各軸チェイン駆動方式
ブ　レ　ー　キ	各軸油圧式ディスクブレーキ (制動トルク:1200N･m)2基 +各軸カウンターバランス弁　駐車ブレーキ･逸走防止機構付
軌道内安全装置	
非 常 用 エ ン ジ ン	空冷4サイクル単気筒ディーゼルエンジン (406cc 10ps)
ブ ー ム 高 さ 制 限	3.8m: 警告音　4.0m: 警報音+ブーム上げ自動停止
ブ　ー　ム　絶　縁	電気用高圧プラスチックシート (耐電圧: 7000V)
隣接線支障防止装置	鍵スイッチ式　警報音+旋回自動停止
そ の 他 安 全 装 置	油圧モーター解除クラッチ、油圧モーターフリーバルブ 手歯止、列車接近警報器、前照灯、後照灯、回転灯、 添乗用柵、連結穴、連結棒、バックモニター

■ 主要寸法図

MPS128UU-1

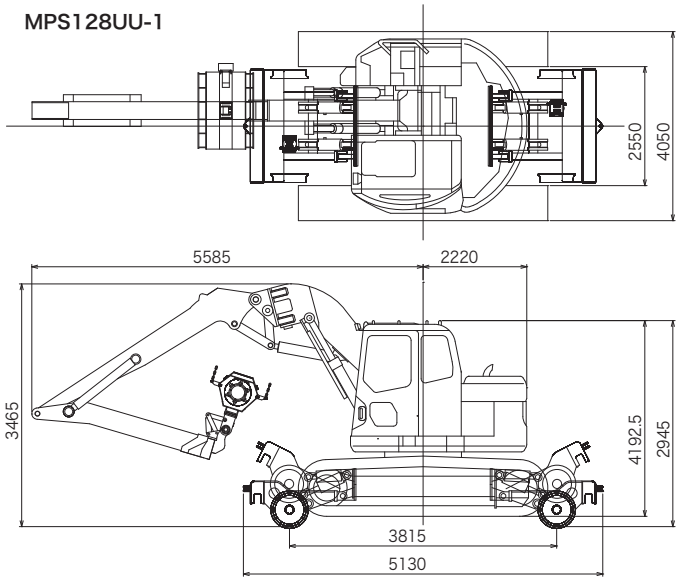
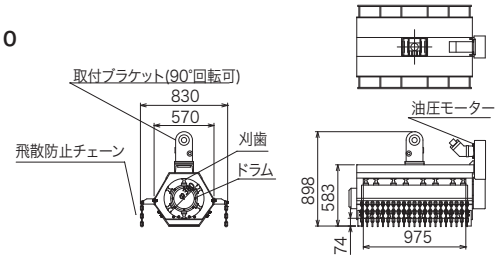
MGR-10